외관조사망도 번호
B17_갈산교_83(56k494~56k501)

호남고속선 갈산교_83(56.494~56.501km, S17-2)

T1
(하행)

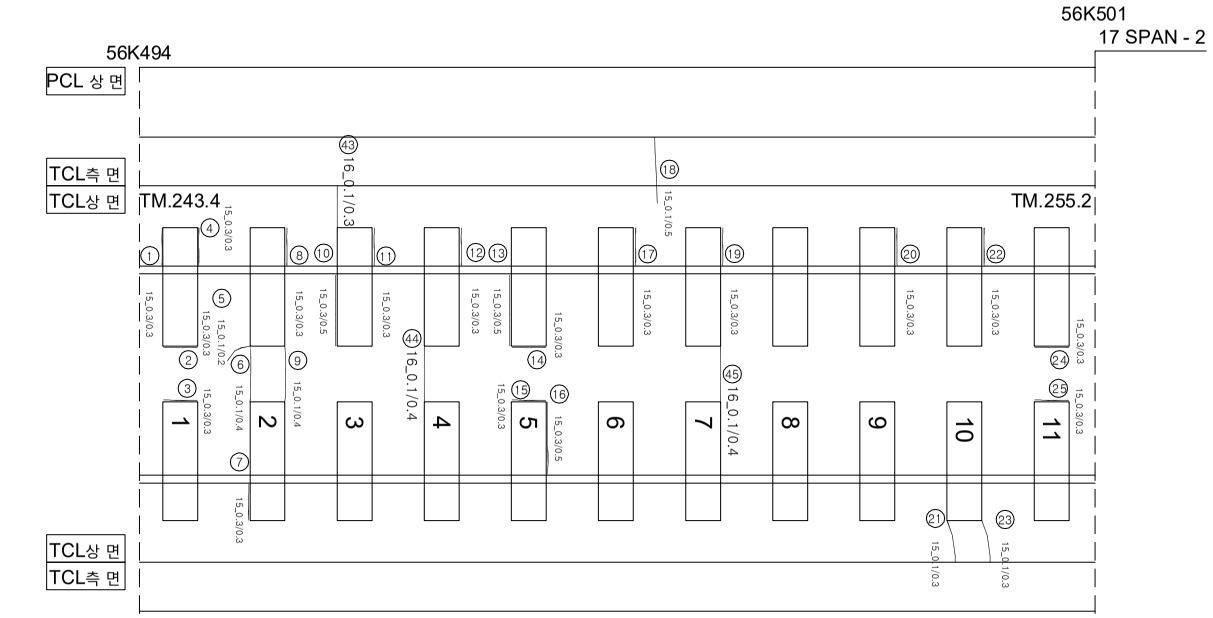

T2
(상행)

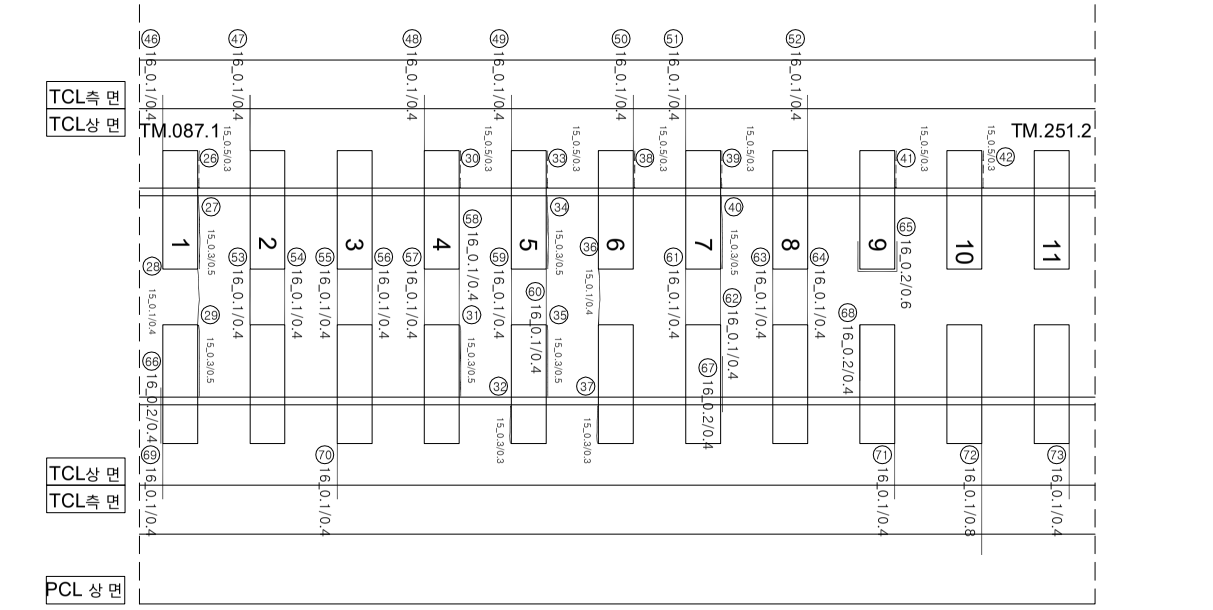

연번	손상	폭		연장		비고	연번	손상	폭		연장		비고
1	경계부 균열	0.3	mm	0.3	m		55	균열	0.1	mm	0.4	m	
2	경계부 균열	0.3	mm	0.3	m		56	균열	0.1	mm	0.4	m	
3	경계부 균열	0.3	mm	0.3	m		57	균열	0.1	mm	0.4	m	
4	경계부 균열	0.3	mm	0.3	m		58	균열	0.1	mm	0.4	m	
5	균열	0.1	mm	0.2	m		59	균열	0.1	mm	0.4	m	
6	균열	0.1	mm	0.4	m		60	균열	0.1	mm	0.4	m	
7	경계부 균열	0.3	mm	0.3	m		61	균열	0.1	mm	0.4	m	
8	경계부 균열	0.3	mm	0.3	m		62	균열	0.1	mm	0.4	m	
9	균열	0.1	mm	0.4	m		63	균열	0.1	mm	0.4	m	
10	경계부 균열	0.3	mm	0.5	m		64	균열	0.1	mm	0.4	m	
11	경계부 균열	0.3	mm	0.3	m		65	경계부 균열	0.2	mm	0.6	m	
12	경계부 균열	0.3	mm	0.3	m		66	경계부 균열	0.2	mm	0.4	m	
13	경계부 균열	0.3	mm	0.5	m		67	경계부 균열	0.2	mm	0.4	m	
14	경계부 균열	0.3	mm	0.3	m		68	균열	0.2	mm	0.4	m	
15	경계부 균열	0.3	mm	0.3	m		69	균열	0.1	mm	0.4	m	
16	경계부 균열	0.3	mm	0.5	m		70	균열	0.1	mm	0.4	m	
17	경계부 균열	0.3	mm	0.3	m		71	균열	0.1	mm	0.4	m	
18	균열	0.1	mm	0.5	m		72	균열	0.1	mm	0.8	m	
19	경계부 균열	0.3	mm	0.3	m		73	균열	0.1	mm	0.4	m	
20	경계부 균열	0.3	mm	0.3	m		74						
21	균열	0.1	mm	0.3	m		75						
22	경계부 균열	0.3	mm	0.3	m		76						
23	균열	0.1	mm	0.3	m		77						
24	경계부 균열	0.3	mm	0.3	m		78						
25	경계부 균열	0.3	mm	0.3	m		79						
26	경계부 균열	0.5	mm	0.3	m		80						
27	경계부 균열	0.3	mm	0.5	m		81						
28	균열	0.3	mm	0.5	m		82						
29	균열	0.3	mm	0.5	m		83						
30	경계부 균열	0.5	mm	0.3	m		84						
31	경계부 균열	0.3	mm	0.5	m		85						
32	경계부 균열	0.3	mm	0.3	m		86						
33	경계부 균열	0.5	mm	0.3	m		87						
34	균열	0.3	mm	0.5	m		88						
35	경계부 균열	0.3	mm	0.5	m		89						
36	균열	0.1	mm	0.4	m		90						
37	경계부 균열	0.3	mm	0.3	m		91						
38	경계부 균열	0.5	mm	0.3	m		92						
39	경계부 균열	0.5	mm	0.3	m		93						
40	경계부 균열	0.3	mm	0.5	m		94						
41	경계부 균열	0.5	mm	0.3	m		95						
42	경계부 균열	0.5	mm	0.3	m		96						
43	균열	0.1	mm	0.3	m		97						
44	균열	0.1	mm	0.4	m		98						
45	균열	0.1	mm	0.4	m		99						
46	균열	0.1	mm	0.4	m		100						
47	균열	0.1	mm	0.4	m		101						
48	균열	0.1	mm	0.4	m		102						
49	균열	0.1	mm	0.4	m		103						
50	균열	0.1	mm	0.4	m		104						
51	균열	0.1	mm	0.4	m		105						
52	균열	0.1	mm	0.4	m		106						
53	균열	0.1	mm	0.4	m		107						
54	균열	0.1	mm	0.4	m		108						

시행사	용역명	용역사	과업책임자	분야별책임자	범례			
KORAIL 한국철도공사 KOREA RAILROAD	2017년도 호남고속선 오송-광주송정간 콘크리트궤도 점검용역	(주)한국구조물안전연구원 (주)한국국토안전연구원 (재)한국건설품질연구원	이 복 영	라 윤 강 김 경 기 윤 석 기	0.2/2.0 (0.3㎜이하 : 흑색) 0.4/2.0 (0.3㎜초과 0.5㎜이하 : 청색) 0.6/2.0 (0.5㎜초과 1.0㎜미만 : 적색) 1.0/2.0 (1.0㎜이상 : 분홍색)	침목도상분리 망상 박리,박락,파손 백태	재료분리 철근노출 누수,습윤부 시공이음분리,층분리